第74回　甲府市民体育大会サッカー競技の部　組合せ

【男子の部】

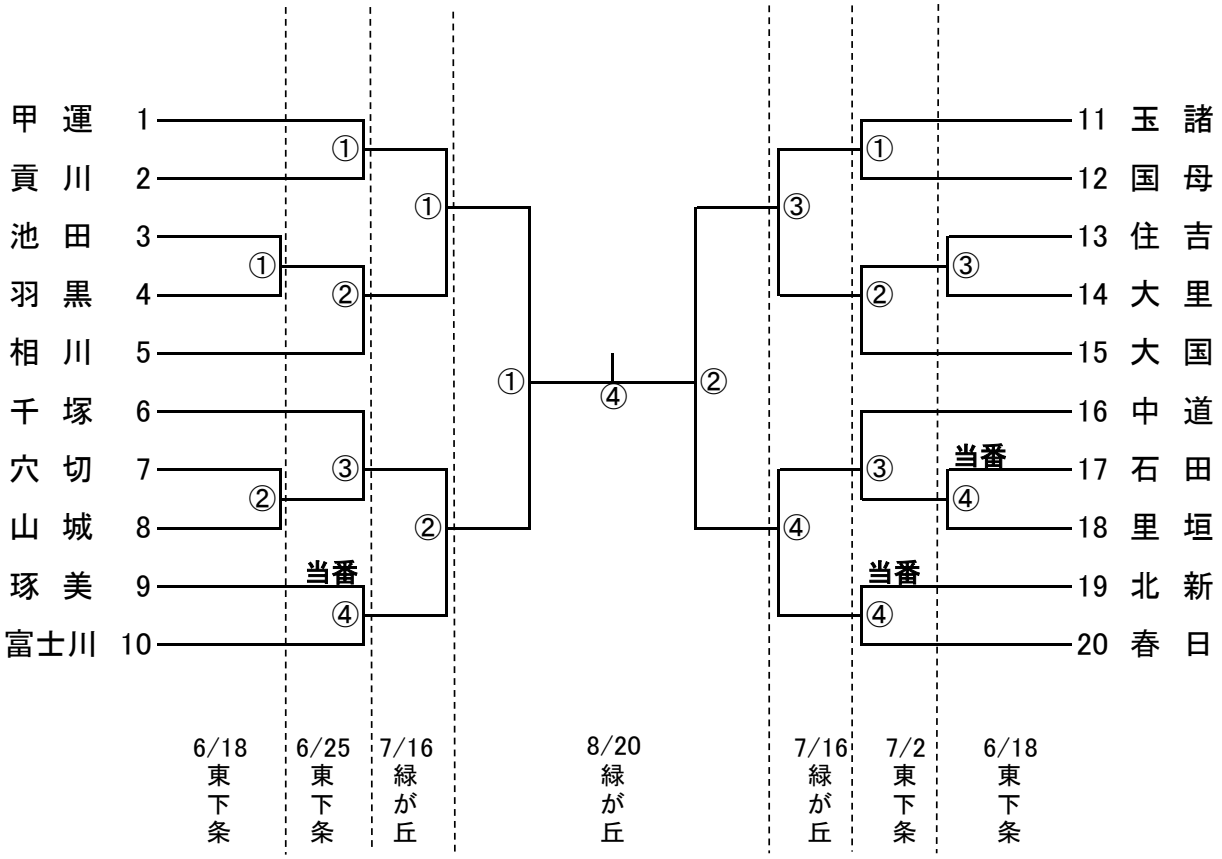

☆試合時間：20分ハーフ
☆試合開始時間：①9：00　②10：00　③11：00　④12：00
☆雨天決行
（その他注意事項）

1　当番及び会場準備
　午前8時集合（時間厳守）
　6月18日　東下条（　石田　地区）
　6月25日　東下条（　琢美　地区）
　7月　2日　東下条（　北新　地区）
　7月　9日　東下条　　予備日
　7月16日　緑が丘（サッカー協会）
　8月20日　緑が丘（サッカー協会）

2　準備員は3人とし、集まらなかった場合は失格とする。

3　免許証又は保険証の提示があります。

4　50歳以上の方は、リストバンドを着用すること。

5　勝敗が決しない場合はPK。
　決勝は5－5分の延長、決しない場合はPK。

6　メンバー変更等がある場合はスポーツ協会宛てに持参、郵送、FAXのいずれかにて
　メンバー表の提出をお願いします。
　なお、FAXの場合は送信後確認の電話をお願いします。
　【締　切】令和5年5月19日（金）
　【提出先】公益財団法人甲府市スポーツ協会　　甲府市緑が丘2－8－1
　　TEL：055-252-3824　FAX：055-252-1099

7　問合せ先　サッカー協会　丸山事務局長　Tel：090-3319-0752